Технічні характеристики	Одиниці	Значення
Номінальна потужність	кВт	15
Споживання дров	кг/год	4,5
ККД	%	>80
Теплові частки		
Скло одинарне/подвійне	%	30 / 20
Корпус	%	25 / 32
Водяний контур	%	45 / 48
Необхідний тиск у димоході	Па	12
Діаметр димоходу	мм	200
Діаметр підведення повітря	мм	125
Мін. площа конвекційної камери	м.кв.	6,3
Мін. відстань до стін камери	мм	60
Розмір вентиляц. отворів		
Вхідний	см.кв.	750
Вихідний	см.кв.	900
Розмір полін	см	30-50
Вага топки	кг	221,5
Вага із водяним модулем	кг	327
Вага додаткового комплекту акумуляції	кг	20,5
Можлива к-сть акумуляційних комплектів	шт	4
Збільшення габариту топки з акумуляцією збоку / ззаду	мм	43 / 82

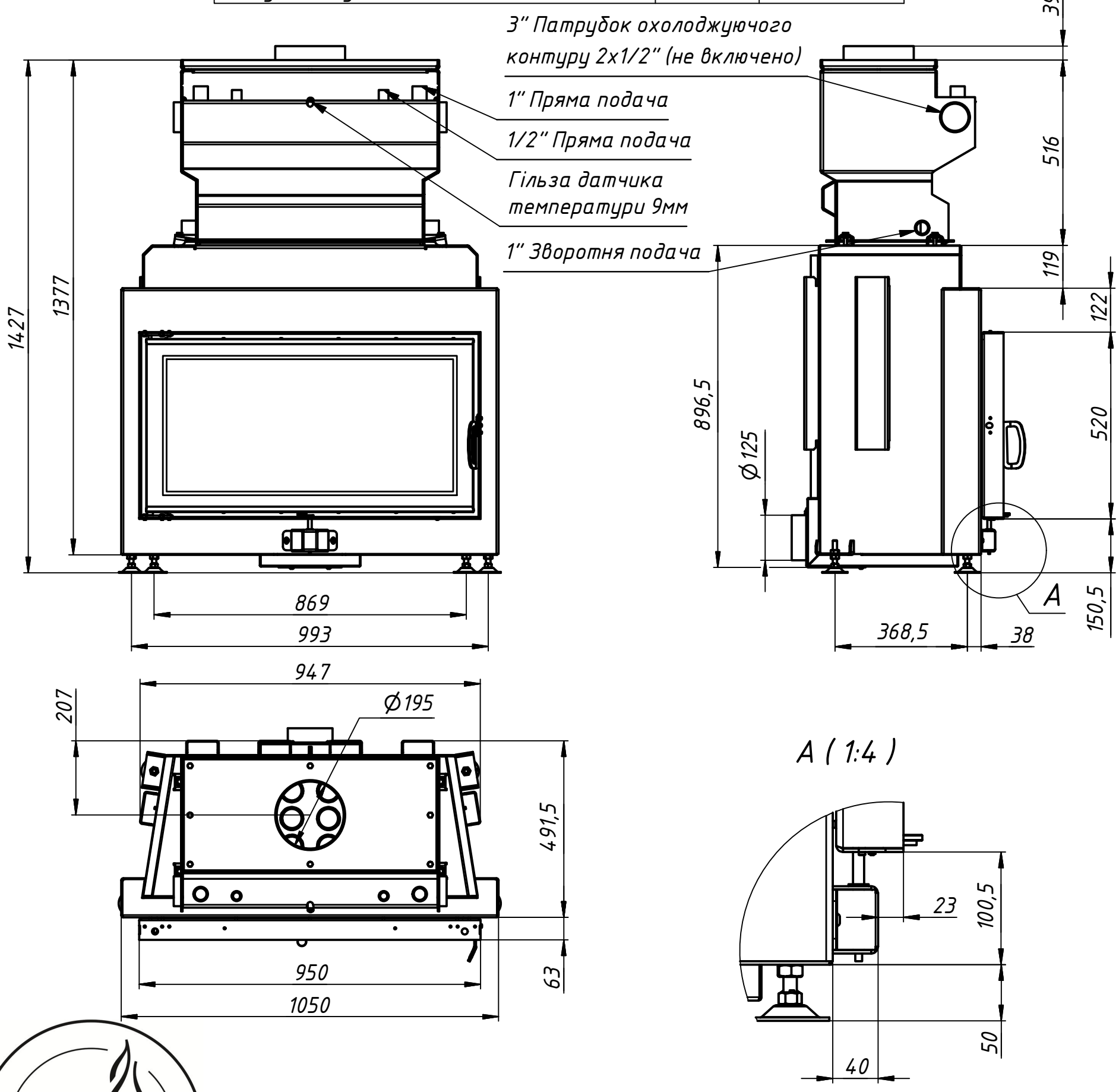

Изм.	Лист	№ докум.	Подп.	Дата	95x52 WM	Лист 1

Подп. и дата | Инв. № дубл. | Взам. инв. № | Подп. и дата | Инв. № подл.

Копировал | Формат А3